שוחת קליטה עם תא בקרה

קנ"מ 1 : 25

חתך א - א

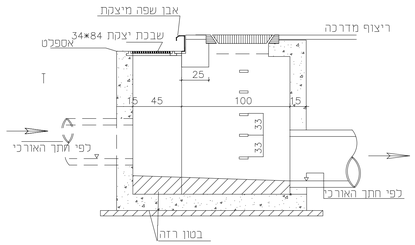

חתך ב-ב

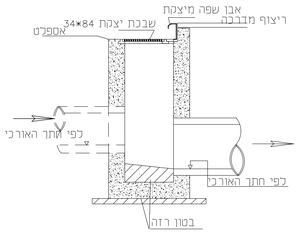

תא קליטה 80·45·2

קנ"מ 1 : 25

חתך א - א

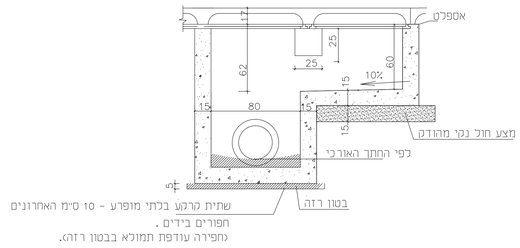

תא קליטה 80·45·3

קנ"מ 1 : 25

חתך א - א

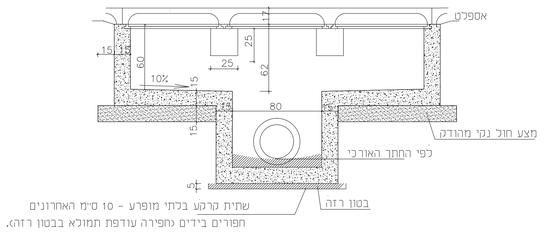

מבט על

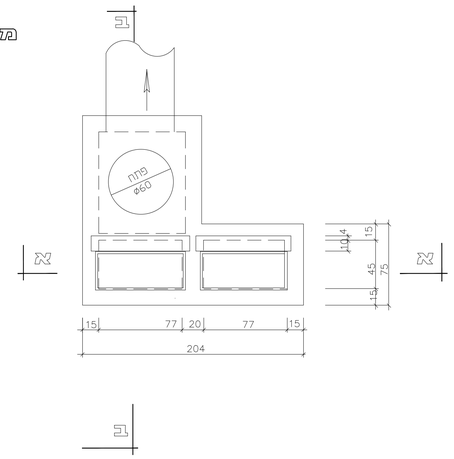

מבט על

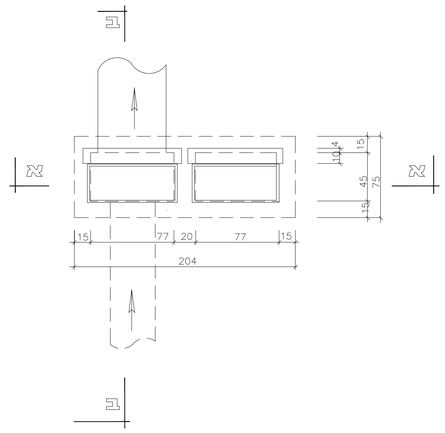

מבט על

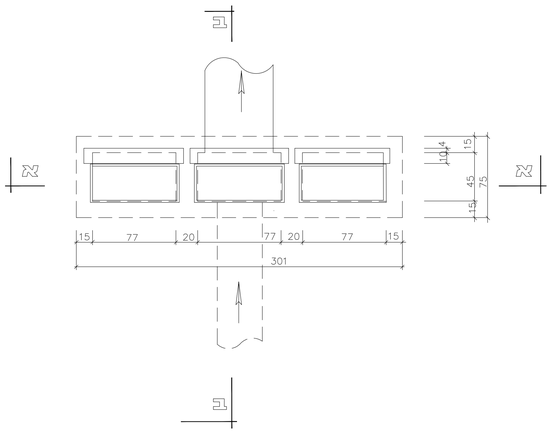

הערות -

1. הרומים נתונים בחתכים האורכיים של קוי הניקוז ובתנוחות.
2. המצע לצינורות - בהתאם לחתכים הנ"ל. כאשר הצינור עטוף בטון, יש לעגן זיון השוחה בתוך עטיפת הבטון, לאורך 40 ס"מ.
3. הבטון למבנה - ב-40, אין לעשות כל יציקה ללא תבנית. הבטון הרזה ב-10. יציקת הבטון המזוין אך ורק בטפסים ובריטוט.
4. יש להקפיד במיוחד על רום השבכה - 03"מ נמוך מפני הכביש ר' חתך ב - ב'.עם שיפועים לאורך ולרוחב בהתאם לשפוע הכביש.
5. המילוי בחדרה של החפירה לאחר היציקה ייעשה בחוכ נקי תוך הידוק מבוקר, ובהקפדה מיוחדת על המילוי סביב התא האמצעי.
6. כל חלקי המתכת שאינם שקועים בבטון (שלבים.מסגרת למכסה) ינוקו היטב וייצבעו בשכבת יסוד אפוקסי "EA-9" ובשלוש שכבות "אפראלסטיק HE-55".
   שטחי המגע בין המכסה למסגרת ימשחו עם גמר העבודה במשחת סיכה.
7. פני השוחה החיצוניים הבאים, במגע עם קרקע ינוקו היטב ויבודדו בשכבת יסוד "אפיקטלק" שקוף ובשלוש שכבות "אפראלסטיק" 55 -HE (1000 מיקרון לפחות)
8. חבור הצינורות לתא ייעשה באמצעות אטמי F900 PRESS WEDGE, דגם WS-30.

חתך אופייני בצינור ניקוז

קנ "מ 50 : 1

הערות-

1. החומר התחום בתחתית התעלה, יפונה ביידים עד לקבלת קרקעית מוצקת ונקיה מכל חומר חפשי לאחר הניקוי תהודק השתית "הידוק מבוקר" תוך כדי הרבצה במים.
2. החול למצע ולעטיפה יהיה נקי ויהודק "הידוק מבוקר" תוך הרבצע במים וכבישה או תוך הרוויה במים וריטוט.
3. המילוי בחוכ ייעשה עד לפני השתית של הכביש (המדרכה) ,לכל רוחב החפיר ומילוי תבונה שכבות המבנה כמו בכביש כולו.
4. הידוק מבוקר- הידוק עד לצפיפות הרשומה להלן, באחוזים מהצפיפות המקסימלית שנקבעה בבדיקה מעבדתית לפי ASTM D 1557, ברטיבות האופטימלית .
5. הצפיפות הנדרשת :

בשתית 95%

במצע 98%

בחול 100%

ארגון המהנדסים והאדריכלים המעשיים בישראל
SOCIETY OF PRACTICAL ENGINEERS & ARCHITECTS
תכנון זה נעשה תחת בקרה של מערכת ניהול איכות העמדה בדרישות 2000 ISO 9001 שאושרה על ידי IQC בהערכה מס' 9525

אשר	בכר	שרטט	תאור	תאריך	מהדורה
		ל.ה.	ממכר 1	15.06.10	1

שם התכנית: **רחוב ביאליק**

תא קליטה, חתך אופייני בצינור

שם העבודה: **באר שבע-שד רגר**

שרותי הנדסה הידרולוגיים בע"מ	קנ"מ 1:250
רח' 476, באר-שבע 84103, רח' סמילנסקי 8, טל' 08-6271102	

מספר התכנית 1197-2403	מהדורה 1
שם קבצ I:\NESIM\KVISH8\TAKLITA.DWG	

I:\nesim\KVISH8\TAKLITA.DWG, 22/06/2010 13:06:19, Sherutey Handassa, EPS Ltd